termet

KATALOG CZĘŚCI ZAMIENNYCH

Kotłów gazowych centralnego ogrzewania

SPARE PARTS CATALOGUE

For gas central heating boilers

КАТАЛОГ ЗАПАСНЫХ ЧАСТЕЙ

газовых котлов центрального отопления

ERSATZTEILKATALOG

MiniMax Elegance 24/24	GCO-DP-13-10-24/24	WKD148x.00.00.00
MiniMax Elegance 13/24	GCO-DP-13-10-13/24	WKD166x.00.00.00
MiniMax Elegance 21/21	GCO-DP-13-10-21/21	WKD167x.00.00.00
MiniMax Elegance turbo 24/24	GCO-DP-21-03-24/24	WKD162x.00.00.00
MiniMax Elegance turbo 21/21	GCO-DP-21-03-21/21	WKD163x.00.00.00
MiniMax Elegance turbo 29/29	GCO-DP-21-03-29/29	WKD164x.00.00.00

termet s.a.

ul. Długa 13, 58-160 Świebodzice

tel.(74) 854-04-46-serwis; fax.(74) 854-05-42
Dział Sprzedaży: tel. (74) 854-15-05; telefax (74) 854-07-03
http://www.termet.com.pl
e-mail: market@termet.com.pl, termet@termet.com.pl serwis@termet.com.pl

WPROWADZENIE

Katalog części zamiennych kotła grzewczego przeznaczony jest głównie dla sprzedawców i punktów usługowych zajmujących się zamawianiem i rozprowadzaniem części, naprawą i konserwacją kotła w okresie gwarancyjnym i pogwarancyjnym.

Katalog zawiera rysunek zestawieniowy kotła na którym pokazane są jego części i zespoły ich położenie i sposób zamocowania w wyrobie.

Każda część na rysunku oznaczona jest numerem (pozycją), pod którym w odpowiedniej tabeli podawane są: nazwa, nr rysunku oraz opis miejsca zamontowania.

Te części, których nie można było pokazać na rysunku występują w tabelach pod odpowiednią liczbą porządkową.

Przy zamawianiu określonych części należy powołać się na niniejszy katalog podając pełną nazwę części lub zespołu oraz nr rysunku.

INTRODUCTION

Spare parts catalogue is dedicated mainly for salesmen and servicing stations that deal with ordering and selling spare parts for boilers as well as repairing and making all maintenance operations of boilers during guarantee period and after it.

Spare parts catalogue includes the assembly drawing of the boiler where its components, assemblies and their localisation and way of its fastening in the product are presented on.

Every spare part on the drawing has its own number (item), which is stated in a proper table with a name of a part, its drawing number and a description of the a place where a component is installed in.

The parts that could not be presented on the drawing are listed in tables below the proper ordinal number.

To order a part it is necessary to refer to this Spare Parts Catalogue and give a full name of a spare part or its drawing number.

ВВЕДЕНИЕ

Каталог запасных частей газовых котлов центрального отоплени предназначен прежде всего для продавцов и фирм занимающихся сервисом, ремонтом, консервацией в течении гарантийного и после гарантийного срока.
В каталоге находятся сборочный чертёж который указывает узлы и элементы котла, их расположение и метод крепления в котле.
Кажлая часть на сборочном чертеже обозначена номером (позиция) под котором в соответствующей табели находится: наименоване, номер чертежа, описание места установления и вид.
Части которых не возможно указать на сборочным чертеже находятся в табели под соответствующим порядковым номером.
При заказе определённых части надо создаться на настоящий каталог подавая полное наименование части или узла а также номер чертежа.

EINWEISUNG

Der Ersatzteilkatalog für die Heizungskessels ist hauptsächlich für Verkäufer und Kundendienst bestimmt, die sich mit Bestellen und Verteilen des Teiles, mit Reparatur und Konservierung des Kessels beschäftigen.

Das Verzeichnis enthält die Zusammenstellungszeichnung des Kessels auf welchem sind die Teile, Baugruppen, deren Platzierung und die Art des Befestigung in der Gerät, gezeigt.

Jeder Teil ist auf der Zeichnung mit eine Nummer bezeichnet (Position), unter deren, in der angemessenen Tabelle werden die Details mit der Benennung, Zeich.-Nr. und Platzierung, zu finden.

Diese Teile, die auf der Zeichnung zu zeigen nicht möglich waren , treten in den Tabellen unter angemessen Ordnungszahl auf.

Bei Bestellung bestimmter Details sollte die Benennung oder Bezeichnung der Teile und die Zeichnungsnummer genannt werden.

Tabela 1 / *Table 1*

Nazwa / typ / numer kotła *Name/ type/ number of boiler*			**Data / numer seryjny wprowadzenia pomy OTMSL 15/5** *Date / serial number to introduce production with OTMSL 15/5 pump*	
MiniMax Elegance 24/24	GCO-DP-13-10-24/24	WKD148x.00.00.00	**2014-03**	**1481/PL/00132/1409**
MiniMax Elegance 13/24	GCO-DP-13-10-13/24	WKD166x.00.00.00		**1661/PL/00192/1409**
MiniMax Elegance 21/21	GCO-DP-13-10-21/21	WKD167x.00.00.00		
MiniMax Elegance turbo 24/24	GCO-DP-21-03-24/24	WKD162x.00.00.00		**1621/RO/00504/1408**
MiniMax Elegance turbo 21/21	GCO-DP-21-03-21/21	WKD163x.00.00.00		**1631/00354/1408**
MiniMax Elegance turbo 29/29	GCO-DP-21-03-29/29	WKD164x.00.00.00		**1645/00373/1408**

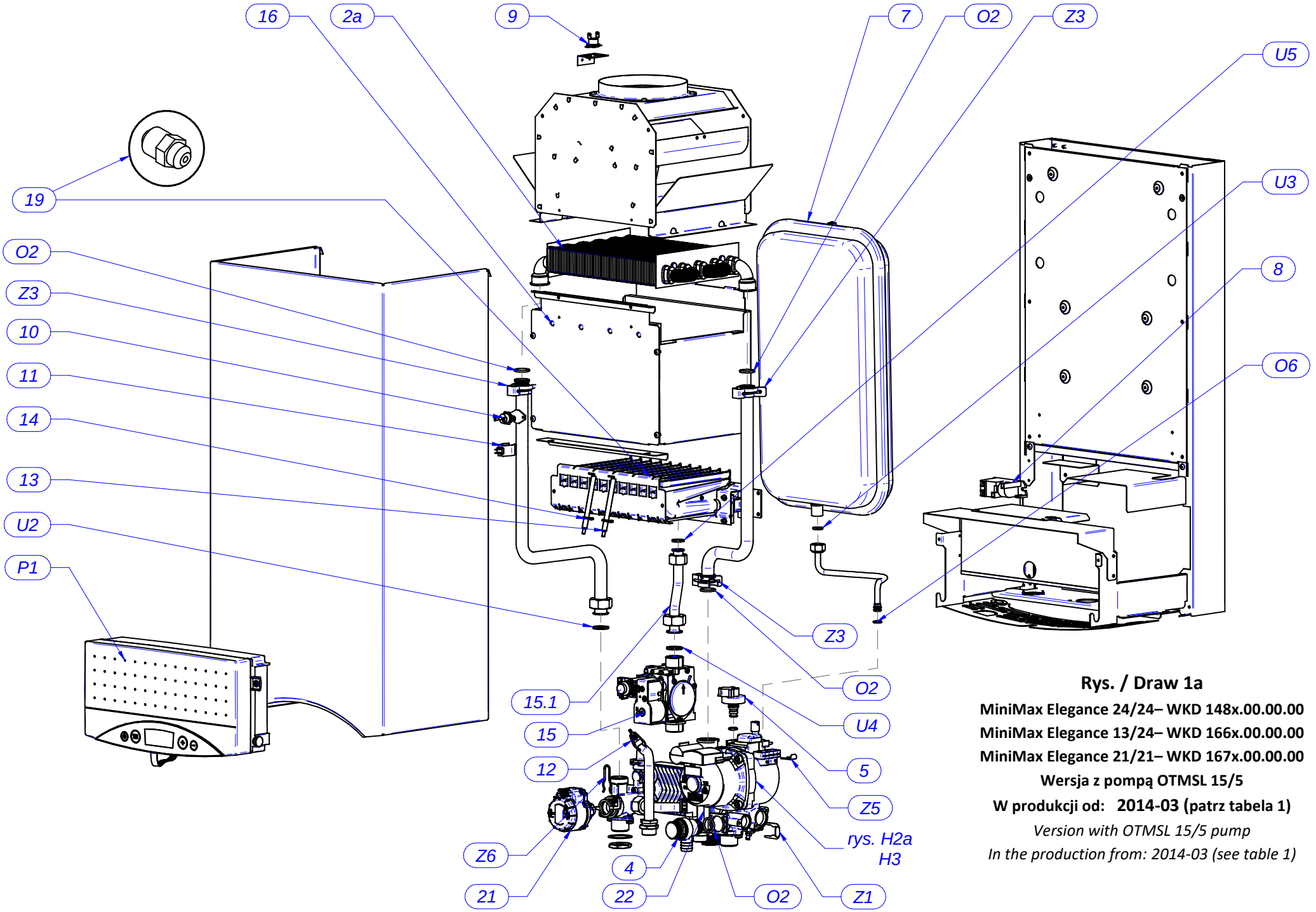

Rys. / Draw 1a

MiniMax Elegance 24/24– WKD 148x.00.00.00

MiniMax Elegance 13/24– WKD 166x.00.00.00

MiniMax Elegance 21/21– WKD 167x.00.00.00

Wersja z pompą OTMSL 15/5

W produkcji od: 2014-03 (patrz tabela 1)

Version with OTMSL 15/5 pump

In the production from: 2014-03 (see table 1)

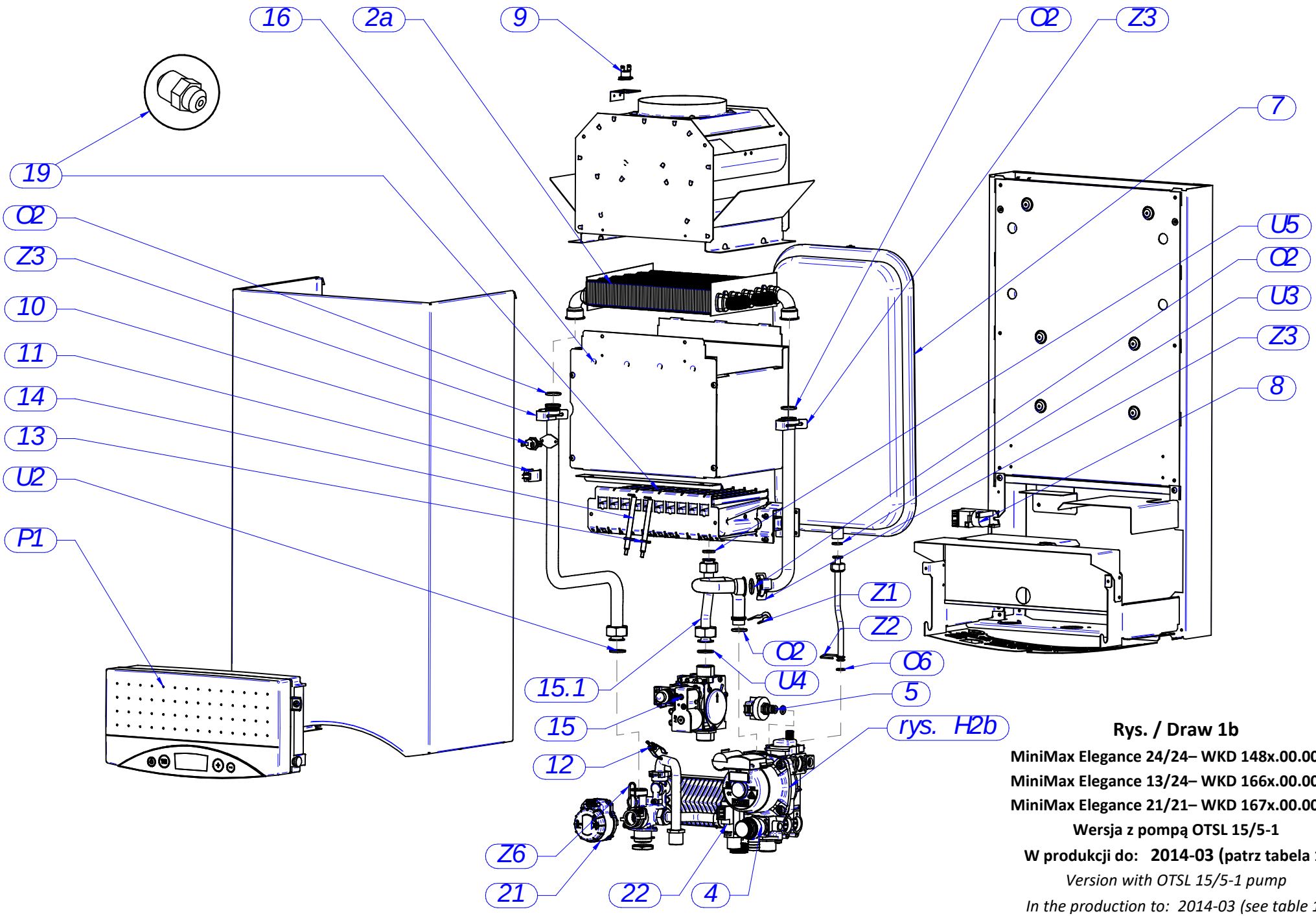

Rys. / Draw 1b

MiniMax Elegance 24/24– WKD 148x.00.00.00

MiniMax Elegance 13/24– WKD 166x.00.00.00

MiniMax Elegance 21/21– WKD 167x.00.00.00

Wersja z pompą OTSL 15/5-1

W produkcji do: 2014-03 (patrz tabela 1)

Version with OTSL 15/5-1 pump

In the production to: 2014-03 (see table 1)

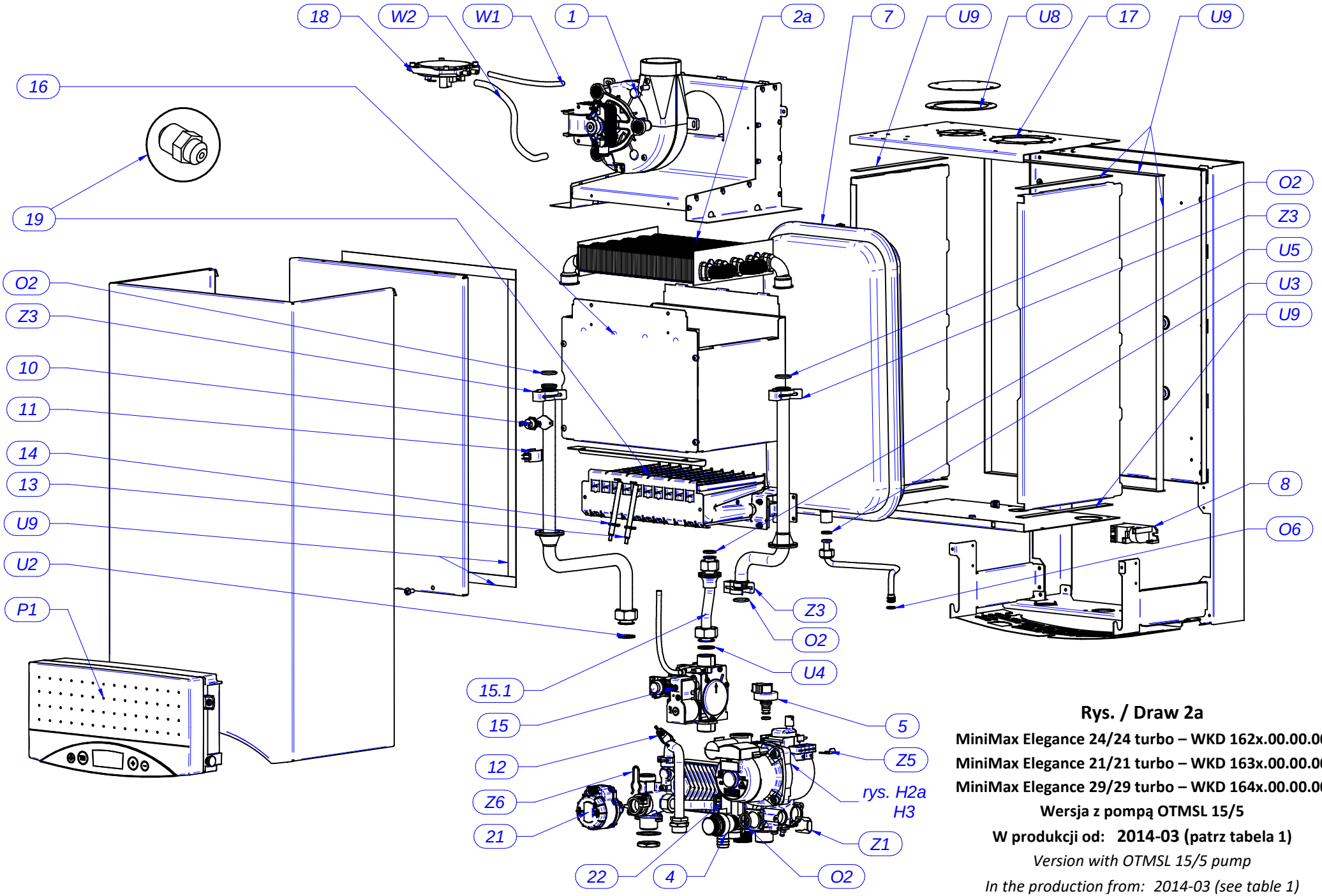

Rys. / Draw 2a

MiniMax Elegance 24/24 turbo – WKD 162x.00.00.00

MiniMax Elegance 21/21 turbo – WKD 163x.00.00.00

MiniMax Elegance 29/29 turbo – WKD 164x.00.00.00

Wersja z pompą OTMSL 15/5

W produkcji od: 2014-03 (patrz tabela 1)

Version with OTMSL 15/5 pump

In the production from: 2014-03 (see table 1)

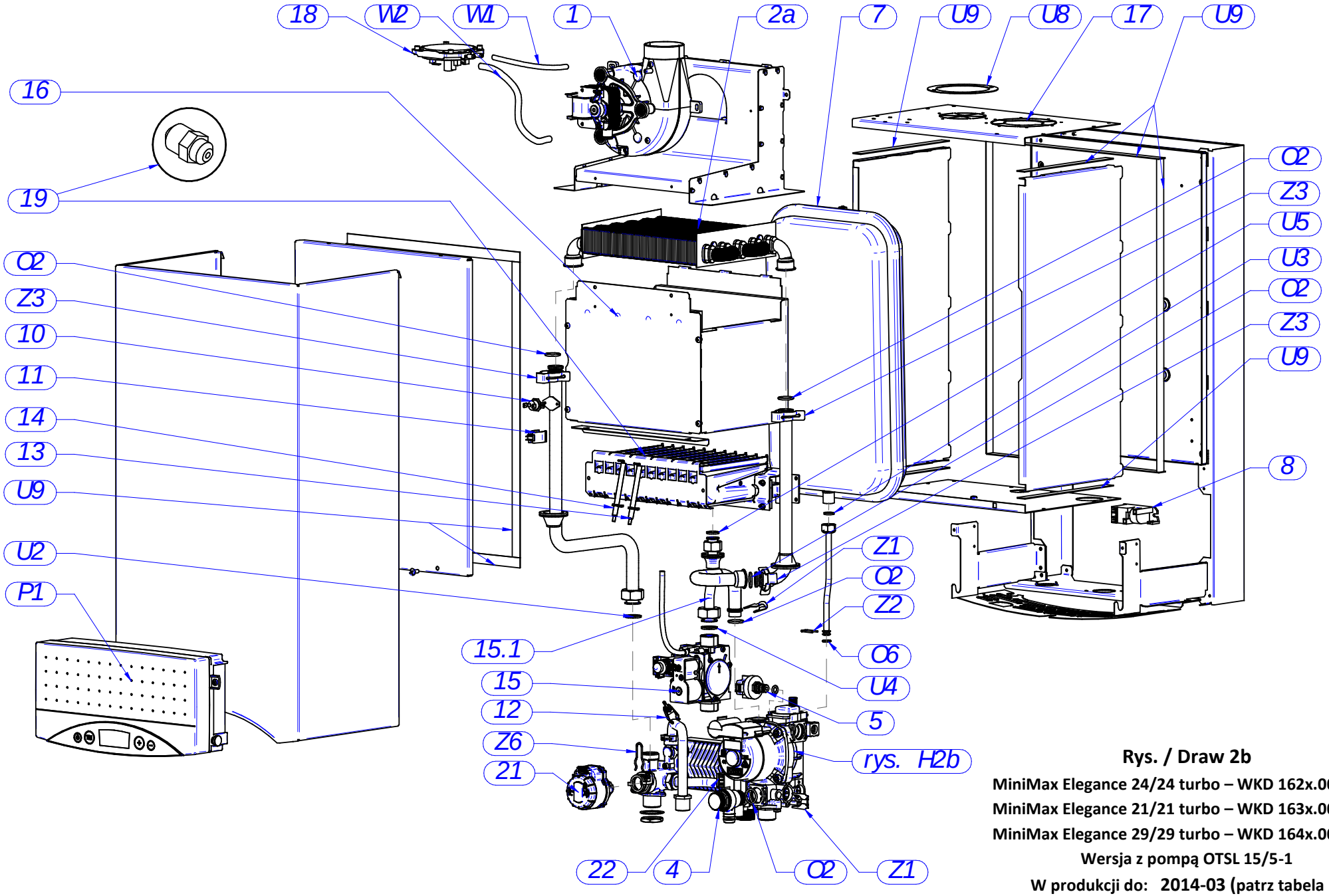

Rys. / Draw 2b

MiniMax Elegance 24/24 turbo – WKD 162x.00.00.00

MiniMax Elegance 21/21 turbo – WKD 163x.00.00.00

MiniMax Elegance 29/29 turbo – WKD 164x.00.00.00

Wersja z pompą OTSL 15/5-1

W produkcji do: 2014-03 (patrz tabela 1)

Version with OTSL 15/5-1 pump

In the production to: 2014-03 (see table 1)

Rys. / Draw

H2a

Hydroblok z pompą OTMSL 15/5

W produkcji od: 2014-03 (patrz tabela 1)

Hydraulic group with OTMSL 15/5 pump

In the production from: 2014-03 (see table 1)

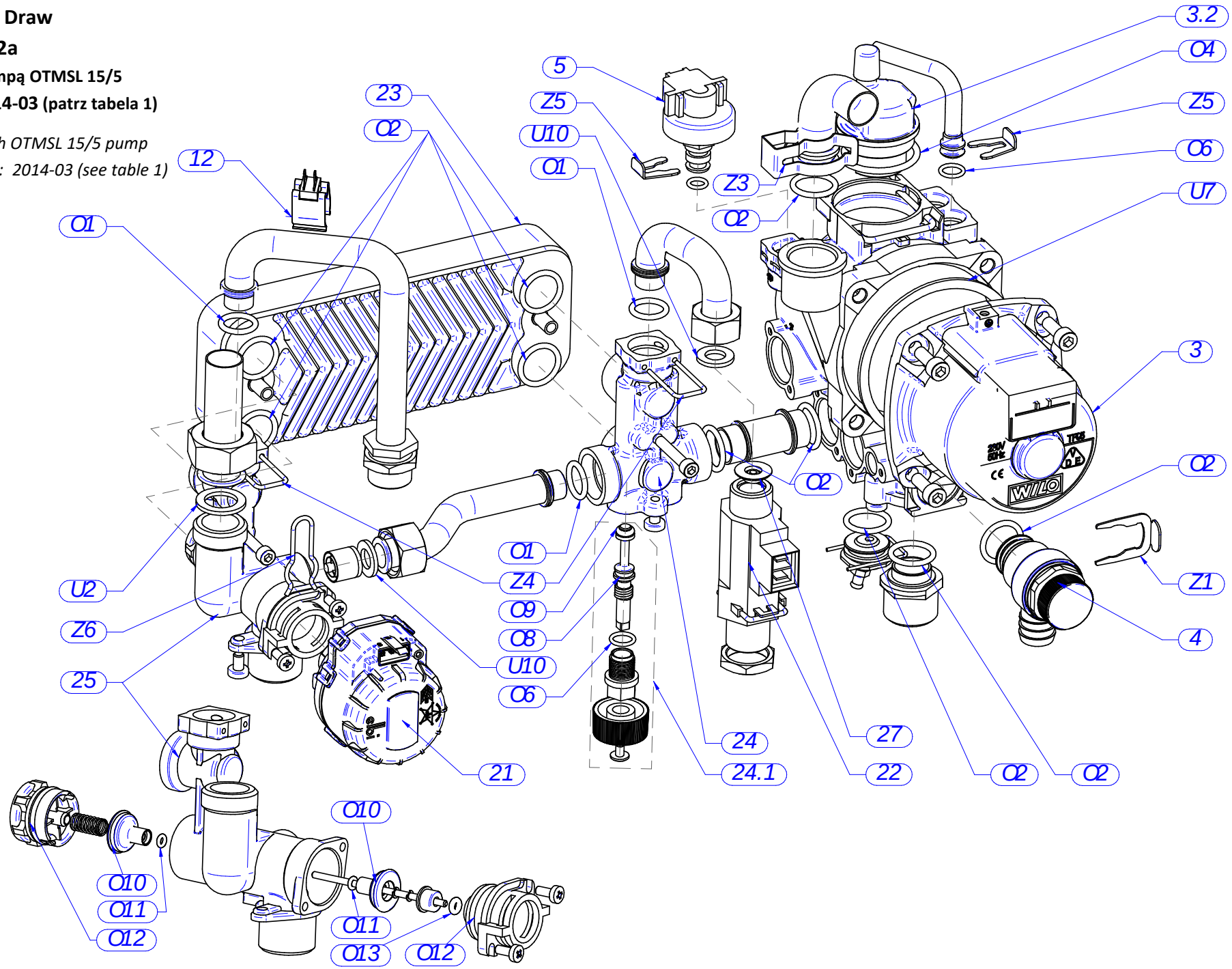

Rys. / Draw

H2b

Hydroblok z pompą OTSL 15/5-1

W produkcji do: 2014-03 (patrz tabela 1)

Hydraulic group with OTSL 15/5-1 pump

In the production to: 2014-03 (see table 1)

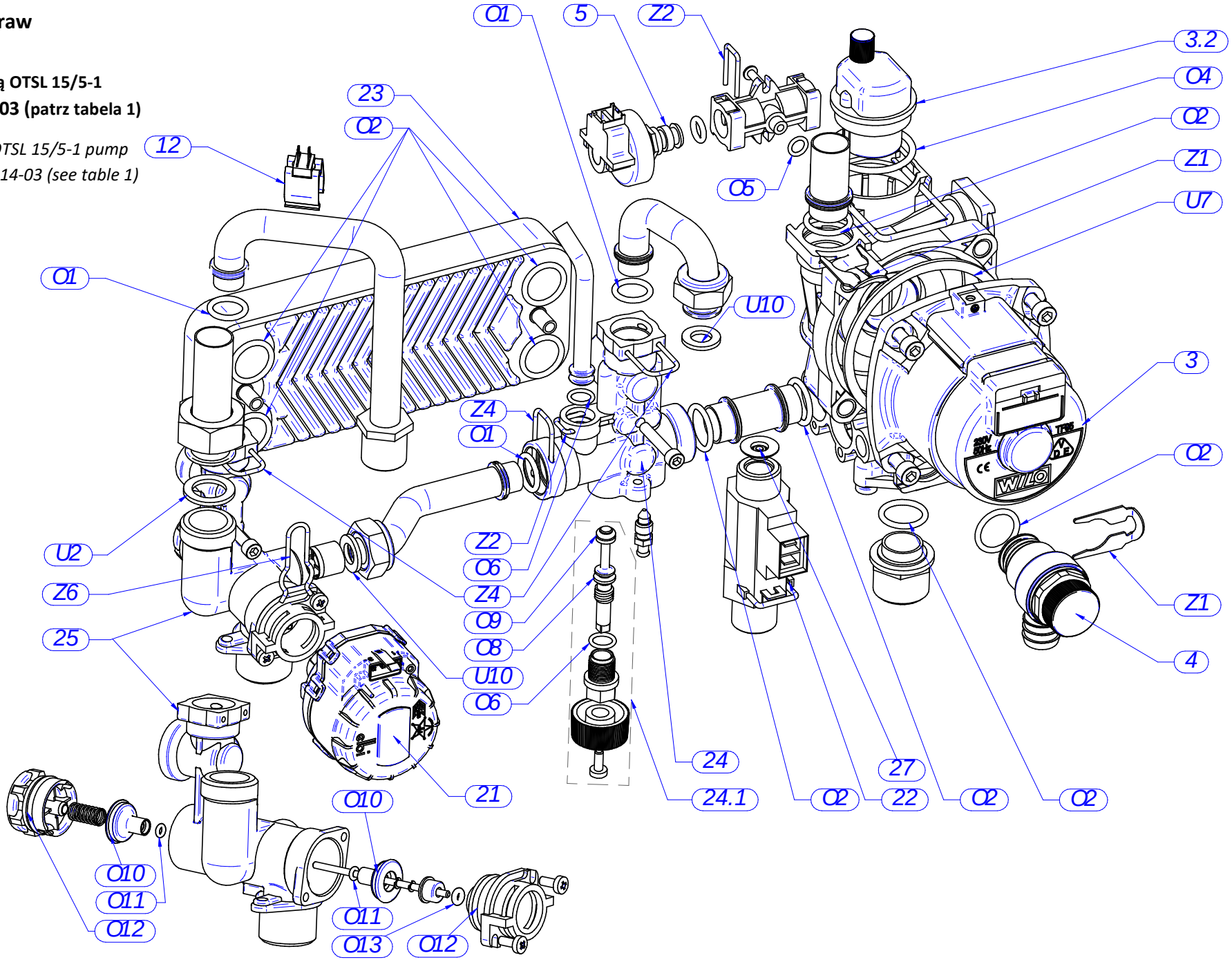

Rys. / Draw

H3

Hydroblok z pompą OTMSL 15/5-1

W produkcji od: 2015-05

Hydraulic group with OTMSL 15/5-1 pump

In the production from: 2015-05

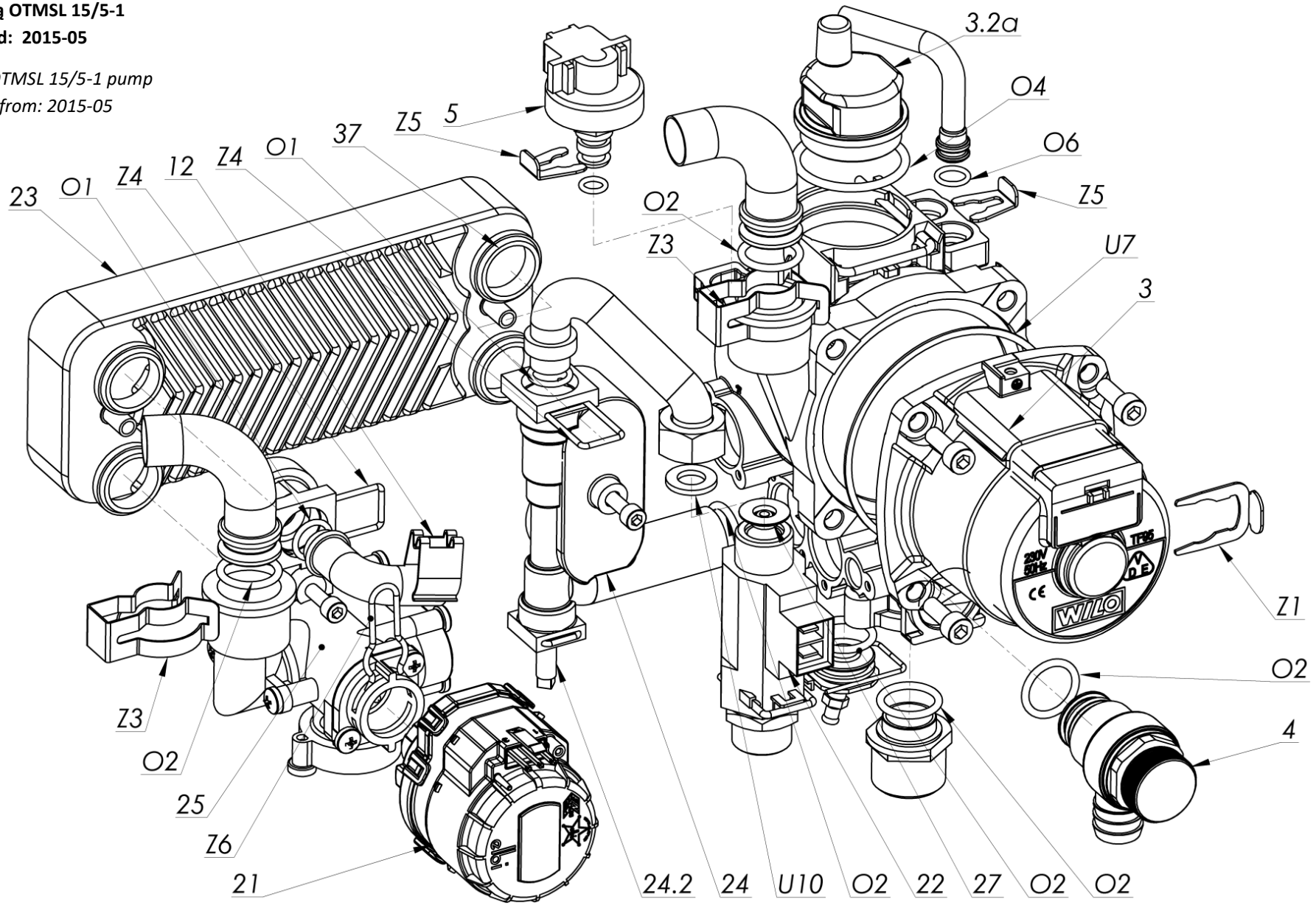

Poz. *Item.*	**Nazwa** *Name of a part* Наименование узла *Benennung*	**Numer rysunku** *Drawing number* № чертежа *Zeich.Nr*	**w produkcji…** *in the production…* на производстве… *während der Herstellung…* **…do** *...to* *...к* *...bis zu*	 **…od** *...from* .. от *...bis seit*	**Ilość** *Quantity* К-во шт. *Menge*	**Miejsce montażu** *Remark Draw* Поз. на рисунке *Platzierung* *Zeich.Nr*	**Widok poglądowy** Drawing Рисунок Zeichnung
1a.	**Wentylator** *Fan* Вентилятор *Bläser*	**Z3000.08.00.00** EV GOLD/C/V/120/M25CCO LN Natalini	**30.06.2012**		1	2a, 2b	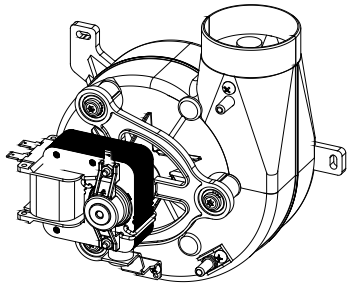
1b.		**Z1700.08.00.00** EV GOLD/C/S/V/120/M25CCO LN Natalini		**01.07 2012**	1		
1.1.	**Sonda Ø6 x 5** *Probe Ø6 x 5* Зонд Ø6 x 5 *Sonde Ø6 x 5*	**Z3000.08.00.01**			**1**	Wchodzi do: Poz. 1a	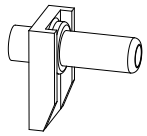
1.2.		**Z1700.08.00.01**			**1**	Wchodzi do: Poz. 1b	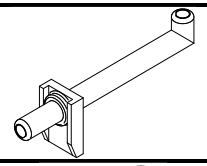
1.3.	**Zwężka LN** *Orifice LN* Переход LN *Reduktionsmuffe LN*	**Z3000.08.00.02**			**1**	Wchodzi do: Poz. 1a i 1b	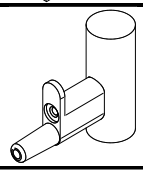
2.	**Wymiennik ciepła spaliny-woda** *Flue gas – water Exchange* Теплообменник продукты сгорания-вода *Abgas-Wasser Wärmetauscher*	**Z0700.06.00.00** PR18751007 – 78 lub / or / или/oder **Z0700.16.00.00** 2.15 35.079.05.C – 79	–	–	**1**	1a, 2a 1b, 2b	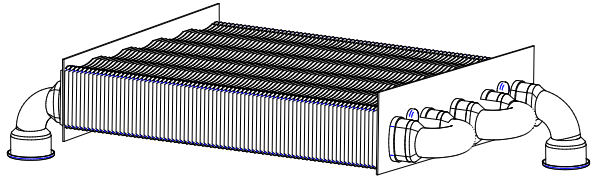

Poz. *Item.*	**Nazwa** *Name of a part* Наименование узла *Benennung*	**Numer rysunku** *Drawing number* № чертежа *Zeich.Nr*	**w produkcji…** *in the production…* на производстве… *während der Herstellung…* **…do** *...to* *...к* *...bis zu*	 **…od** *...from* .. от *...bis seit*	**Ilość** *Quantity* К-во шт. *Menge*	**Miejsce montażu** *Remark Draw* Поз. на рисунке *Platzierung* *Zeich.Nr*	**Widok poglądowy** Drawing Рисунок Zeichnung
3a.	**Pompa wodna** *Water pump* Водяный насос *Wasserpumpe*	**Z1480.71.04.00** WILO Para SCA 6 OTMSL – w sprzedaży od 01.01.2022r. (zastępuję pompę **Z1480.50.04.00**)	–	–	**1**	1a, 2a H2a, H3	
3b.		**Z1060.71.04.00** WILO Para SCA 6 OTSL– w sprzedaży od 01.01.2022r. (zastępuję pompę **Z1480.01.04.00**)	–	–	**1**	1b, 2b H2b	
3d.		**Z4370.01.04.00** PARA 7 iPWM		**2015-09**	**1**	1a, 2a H3	
3.1a	**Odpowietrznik z uszczelką** *Air vent with a gasket* Воздухоотводчик с прокладкой *Entlüfter mit Dichtung*	**Z1480.50.04.21**		**2014-03**	**1**	Wchodzi do: Poz. 3a H2a, H3	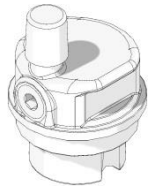
3.1b		**Z0700.01.04.20**	**2014-03**		**1**	Wchodzi do: Poz. 3b H2b	
4.	**Zawór bezpieczeństwa** *Safety valve* Предохранительный клапан *Sicherheitsventil* **3 bar**	**Z0700.01.06.00**	–	–	**1**	1a, 2a 1b, 2b H2a H2b H3	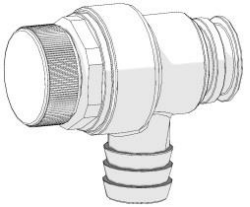

Poz. *Item.*	**Nazwa** *Name of a part* Наименование узла *Benennung*	**Numer rysunku** *Drawing number* № чертежа *Zeich.Nr*	**w produkcji…** *in the production…* на производстве… *während der Herstellung…* **…do** *...to* *...к* *...bis zu** **…od** *...from* *.. от* *...bis seit*	**Ilość** *Quantity* К-во шт. *Menge*	**Miejsce montażu** *Remark Draw* Поз. на рисунке *Platzierung* *Zeich.Nr*	**Widok poglądowy** Drawing Рисунок Zeichnung

5.	**Przetwornik ciśnienia z uszczelką** *Pressure transducer with a gaske* Преобразователь давления с прокладкой *Druckumsetzer*	**Z1480.18.00.00** TCHBB00 lub / or / или / oder **Z1480.08.00.00** OTMA 400.761/D	–	–	**1**	1a, 2a 1b, 2b H2a H2b H3	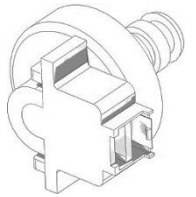
7.	**Naczynie wyrównawcze (Zbiornik kompensacyjny)** *Compensation tank* Расширительный мембранный бак (компенсационный бак) *Ausdehnungsgefäß*	**Z0700.17.00.00** RP 250 Lt6	–	–	**1**	1a, 2a 1b, 2b	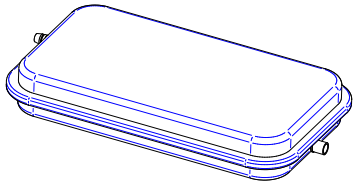
8.	**Generator iskry** *Spark generator* Генератор искры *Funkegenerator*	**Z1480.10.00.00** *(nieaktualny)*	–	–	**1**	1a, 2a 1b, 2b	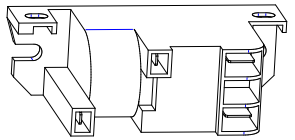 **Z1480.10.00.00**
		Z1480.00.12.00 *(zamiennik za Z1480.10.00.00)* *(replacement for Z1480.10.00.00)*	–	–	**1**	1a, 2a 1b, 2b	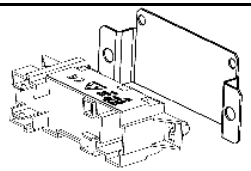 **Z1480.00.12.00**
9.	**Ogranicznik temperatury 75°C** *Temperature limiter 75℃* Ограничитель температуры 75°C *Temperaturbegrenzer 75°C*	**Z0560.71.22.00** 2455R	–	–	**1**	1a 1b	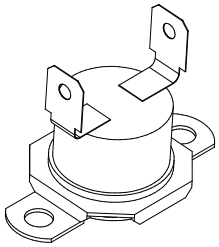
10.	**Ogranicznik temperatury 95°C** *Temperature limiter 95℃* Ограничитель температуры 95°C *Temperaturbegrenzer 95°C*	**Z0700.71.21.00** 2455R lub / or / или/oder **Z0560.71.21.00** 2455R	–	–	**1**	1a, 2a 1b, 2b	

Poz. *Item.*	**Nazwa** *Name of a part* Наименование узла *Benennung*	**Numer rysunku** *Drawing number* № чертежа *Zeich.Nr*	**w produkcji…** *in the production…* на производстве… *während der Herstellung…* **…do** *...to* *...к* *...bis zu*	 **…od** *...from* .. от *...bis seit*	**Ilość** *Quantity* К-во шт. *Menge*	**Miejsce montażu** *Remark Draw* Поз. на рисунке *Platzierung* *Zeich.Nr*	**Widok poglądowy** Drawing Рисунок Zeichnung
11.	**Czujnik NTC stykowy** *Contact NTC sensor* Датчик NTC контактный *NTC Temperaturfühler*	**Z1460.00.90.00** lub / or / или/oder **Z1780.00.90.00** ß= 3977±1% Ø18	-	-	**1** **2**	1a, 2a 1b, 2b Dla PWM For PWM	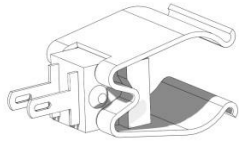
12.		**Z1480.00.91.00** lub / or / или/oder **Z1780.00.91.00** **ß= 3977±1% Ø14**	-	-	**1**	1a, 2a 1b, 2b H2a, H2b, H3	
13.	**Elektroda kontroli płomienia** *Flame – control electrode* Электрод контроля пламени *Flammekontrolelektrode*	**Z0560.00.03.00** **Z0850.00.11.00**	**30.08.2013** 	 **01.09.2013**	**1**	1a, 2a 1b, 2b	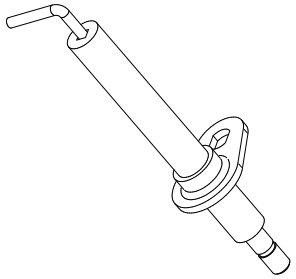
	Elektroda Z0850.00.11.00 jest zamiennikiem dla Z0560.00.03.00 Electrode Z0850.00.11.00 is substituted for Z0560.00.03.00						
14.	**Elektroda zapalająca** *Ignition electrode* Зажигающий электрод *Zündelektrode*	**Z0560.00.03.00**			**1**	1a, 2a 1b, 2b	
15.	**Zespół gazowy** *Gas unit* Газовый узел *Gasventil*	**Z1490.03.00.00** VGU56S A1109 **Z0900.03.00.00** 845 SIGMA SIT	-	-	**1**	1a, 2a 1b, 2b	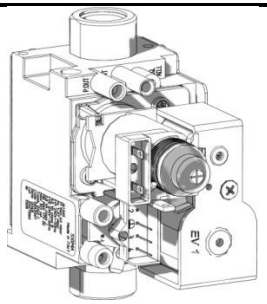
	Dokonując zakupu zespołu gazowego poz. 15. w razie konieczności należy dodatkowo dokupić Podz. rury gazowej poz. 15.1 zgodnie z tabelą.						

Poz. *Item.*	**Nazwa** *Name of a part* Наименование узла *Benennung*	**Numer rysunku** *Drawing number* № чертежа *Zeich.Nr*	**w produkcji…** *in the production…* на производстве… *während der Herstellung…* **…do** *...to* *...к* *...bis zu**…od** *...from* .. от *...bis seit*	**Ilość** *Quantity* К-во шт. *Menge*	**Miejsce montażu** *Remark Draw* Поз. на рисунке *Platzierung* *Zeich.Nr*	**Widok poglądowy** Drawing Рисунок Zeichnung

15.1. **Podz. rury gazowej**

Gas pipe
газовой трубой
Gasrohr

Zespół gazowy *Gas unit* *Poz. / Item:* 15	Podz. rury gazowej *Gas pipe* *Poz. / Item:* 15.1	**MiniMax 24/24**	**MiniMax 13/24**	**MiniMax 21/21**	**MiniMax turbo 24/24**	**MiniMax turbo 21/21**	**MiniMax turbo 29/29**
Z0900.03.00.00 845 SIGMA SIT	**Z1020.21.00.00**	■	■	■	■	■	■
Z1490.03.00.00 VGU56S A1109	**Z1020.20.00.00**	■	■	■	■	■	■

16. **Okładzina**

Plate
Облицовка
Isolierung

według tabeli
accordance with table

–

–

1a, 2a
1b, 2b

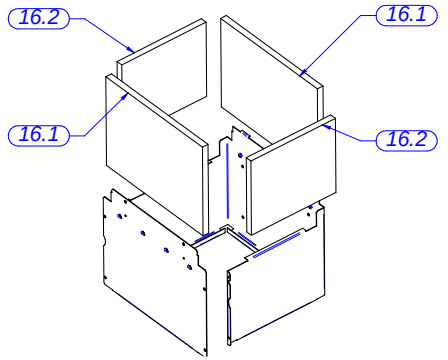

		MiniMax 24/24	**MiniMax 13/24**	**MiniMax 21/21**	**MiniMax Turbo 24/24**	**MiniMax Turbo 21/21**	**MiniMax Turbo 29/29**
16.1	**Z0700.00.01.03**	-	**2**	-	**2**	**2**	**2**
16.2	**Z0700.00.01.04**	-	**2**	-	**2**	**2**	**2**

2 – *Ilość szt. w wyrobie* / *Quantity* / К-во шт. / *Menge*

17. **Podzespół osłony górnej**

Top cover
Подузел верхней облицовки
Bauteil der Oberhaube

Z0675.00.14.00

–

–

1

2a
2b

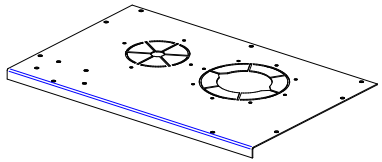

18.	**Czujnik różnicy ciśnień** *Differential pressure switch* Датчик разницы давлений *Brennerdüsse*		**Do czerwca 2012 z wentylatorem LN nr rys. 3000.08.00.00 (Poz. 1a)** *Until June 2012 with the fan LN drawing number 3000.08.00.00 (Item 1a)*																**Od lipca 2012 z wentylatorem LN nr rys. 1700.08.00.00 (Poz. 1b)** *From June 2012 with the fan LN drawing number 1700.08.00.00 (Item 1b)*															
			MiniMax turbo 24/24						MiniMax turbo 21/21						MiniMax turbo 29/29						MiniMax turbo 24/24						MiniMax turbo 21/21						MiniMax turbo 29/29					
			2E-G20-20mbar	2E-G20-13mbar	2Ls-G2 350-13mbar	2Lw-G27-20mbar	3P-G-31-37mbar	3B/P-G30-37mbar	2E-G20-20mbar	2E-G20-13mbar	2Ls-G2 350-13mbar	2Lw-G27-20mbar	3P-G-31-37mbar	3B/P-G30-37mbar	2E-G20-20mbar	2E-G20-13mbar	2Ls-G2 350-13mbar	2Lw-G27-20mbar	3P-G-31-37mbar	3B/P-G30-37mbar	2E-G20-20mbar	2E-G20-13mbar	2Ls-G2 350-13mbar	2Lw-G27-20mbar	3P-G-31-37mbar	3B/P-G30-37mbar	2E-G20-20mbar	2E-G20-13mbar	2Ls-G2 350-13mbar	2Lw-G27-20mbar	3P-G-31-37mbar	3B/P-G30-37mbar	2E-G20-20mbar	2E-G20-13mbar	2Ls-G2 350-13mbar	2Lw-G27-20mbar	3P-G-31-37mbar	3B/P-G30-37mbar
Ciśnienie powrotu Return pressure давление возврата	Nr rys./No. № чертежа																																			
(45Pa)	Z1620.95.10.00						■						■																								
(115 Pa)	Z1700.95.10.00			■		■				■		■																									
(120 Pa)	Z1010.95.30.00				■						■																										
(140Pa)	Z1010.95.10.00	■						■																													
(180 Pa)	Z1060.95.30.00																			■		■	■		■	■		■		■	■	■	■					
(185Pa)	Z2360.95.10.00																										■										
(190Pa)	Z0310.95.10.00		■						■																												
(210 Pa)	Z1060.95.40.00													■		■	■	■	■																		
(235 Pa)	Z1640.95.10.00														■																						
(240 Pa)	Z1620.95.40.00																						■														
(280 Pa)	Z1020.95.40.00																				■																
(300 Pa)	Z1020.95.10.00																															■		■	■	■	■
(335Pa)	Z1640.95.10.00																																■				

19.	**Dysza palnika** *Nozzle of a burner* Сопло горелки *Brennerdüsse*			MiniMax 24/24						MiniMax 13/24						MiniMax 21/21						MiniMax turbo 24/24						MiniMax turbo 21/21						MiniMax turbo 29/29					
				2E-G20-20mbar	2E-G20-13mbar	2Ls-G2.350-13mbar	2Lw-G27-20mbar	3P-G-31-37mbar	3B/P-G30-37mbar	2E-G20-20mbar	2E-G20-13mbar	2Ls-G2.350-13mbar	2Lw-G27-20mbar	3P-G-31-37mbar	3B/P-G30-37mbar	2E-G20-20mbar	2E-G20-13mbar	2Ls-G2.350-13mbar	2Lw-G27-20mbar	3P-G-31-37mbar	3B/P-G30-37mbar	2E-G20-20mbar	2E-G20-13mbar	2Ls-G2.350-13mbar	2Lw-G27-20mbar	3P-G-31-37mbar	3B/P-G30-37mbar	2E-G20-20mbar	2E-G20-13mbar	2Ls-G2.350-13mbar	2Lw-G27-20mbar	3P-G-31-37mbar	3B/P-G30-37mbar	2E-G20-20mbar	2E-G20-13mbar	2Ls-G2.350-13mbar	2Lw-G27-20mbar	3P-G-31-37mbar	3B/P-G30-37mbar
	Nazwa / Name Наименование		**Nr rys. / No. № чертежа**	**Ilość w wyrobie / Ilość w komplecie Pcs per product / Pcs per set К-во шт.**																																		
	Dysza palnika Nozzle of a burner Сопло горелки Brennerdüsse	0.82	0953.70.00.01						11						11						11						11						11					
		0.85	0753.70.00.01					11						11						11						11					11					12	12
		1.3	0951.70.00.01	11						11						11						11						11											
		1.4	0568.70.00.01		11						11						11						11						11					12	12				
		1.45	0954.70.00.01				11						11						11						11						11					12			
		1.75	0952.70.00.01			11						11						11						11					11									
		1.8	0402.70.00.01																															12				
	Komplet przezbrojeniowy Change over kit Комплект для преобразования Wechseln-Satz	0.82	1488.00.11.00						11						11						11						11						11					
		0.85	1483.00.11.00					11						11						11						11					11							
		0.85	1643.00.11.00																																	12	12
		1.3	1481.00.11.00	11						11						11						11						11											
		1.4	1485.00.11.00		11						11						11						11						11					12	12				
		1.45	1484.00.11.00				11						11						11						11						11					12			
		1.75	1482.00.11.00			11						11						11						11					11									
		1.8	1642.00.11.00																															12				

Poz. *Item.*	**Nazwa** *Name of a part* Наименование узла *Benennung*	**Numer rysunku** *Drawing number* № чертежа *Zeich.Nr*	**w produkcji…** *in the production…* на производстве… *während der Herstellung…* **…do** *...to* *...к* *...bis zu**…od** *...from* .. от *...bis seit*	**Ilość** *Quantity* К-во шт. *Menge*	**Miejsce montażu** *Remark Draw* Поз. на рисунке *Platzierung* *Zeich.Nr*	**Widok poglądowy** Drawing Рисунок Zeichnung

21.	**Silnik zaworu trójdrożnego** *Engine of 3-way valve* Двигатель трёхходового клапана *Dreiwegeventilsmoto*	**Z1480.01.05.00**	–	–	**1**	1a, 2a 1b, 2b H2a, H2b H3	
22.	**Czujnik przepływu w.u.** *Domestic water flow switch* Датчик протока хозяйственной воды *Warmwasserdurchflussfühler*	**Z0700.01.09.00**	–	–	**1**	1a, 2a 1b, 2b H2a, H2b H3	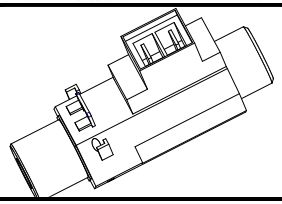
23.	**Płytowy wymiennik ciepła woda-woda** *Plate water – water heat exchanger* Пластинчатый теплообменник вода-вода *Wasser-Wasser Plattewärmetauscher*	**według tabeli** *accordance with table*	–	–	**1**	H2a, H2b H3	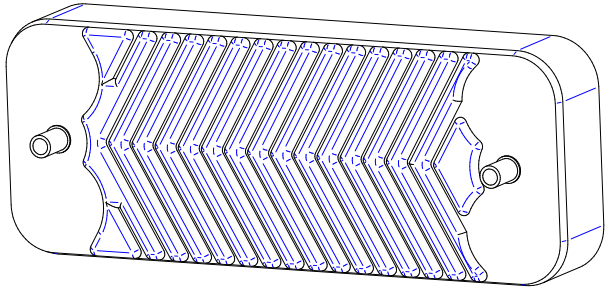

	MiniMax 24/24	MiniMax 13/24	MiniMax 21/21	MiniMax Turbo 24/24	MiniMax Turbo 21/21	MiniMax Turbo 29/29
Z1010.01.20.00			■		■	
Z0700.01.20.00	■	■		■		
Z1020.01.20.00						■

Poz. *Item.*	Nazwa *Name of a part* Наименование узла *Benennung*	Numer rysunku *Drawing number* № чертежа *Zeich.Nr*	w produkcji… *in the production…* на производстве… *während der Herstellung…* …do *...to* ...к *...bis zu*	…od *...from* .. от *...bis seit*	Ilość *Quantity* К-во шт. *Menge*	Miejsce montażu *Remark Draw* Поз. на рисунке *Platzierung Zeich.Nr*	Widok poglądowy Drawing Рисунок Zeichnung

24. Korpus zaworów
Body of valves
Корпус клапанов
Ventilskorps

według tabeli
accordance with table

1

Obowiązuje w naprawach gwarancyjnych / For guarantee repairs / Только для гарантийных ремонтов / Bei Garantiereparatur pflichtig

	Wg rys. H2a According draw H2a	Wg rys. H2b According draw H2b	Wg rys. H3 According draw H3	w produkcji… in the production… …od ...from	…do ...to
Z1490.01.02.00		■			03-2014
Z1480.50.02.00	■			03-2014	05-2015
Z2450.60.02.00			■	05-2015	
	wersja niemiecka / Deutsche Version				
Z1490.01.02.00/DE		■			03-2014
Z1480.50.02.00/DE	■			03-2014	05-2015
Z2450.60.02.00/DE			■	05-2015	

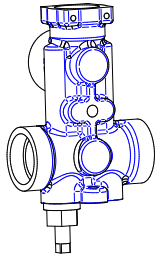

Z1480.50.02.00
Mosiężny / made of brass

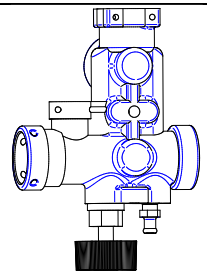

Z1490.01.02.00
Mosiężny / made of brass

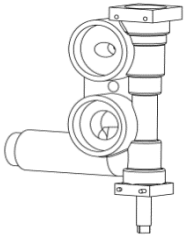

Z2450.60.02.00
Tworzywo sztuczne / made of plastic material

24.1. Zawór do napełniania
Filling Valle
Заправочный клапан
Anfüllventil

Z1490.01.02.40

2015-05

-

1

H2a
H2b

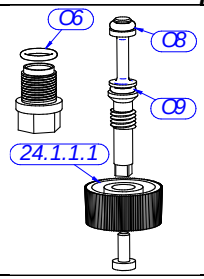

Poz. *Item.*	**Nazwa** *Name of a part* Наименование узла *Benennung*	**Numer rysunku** *Drawing number* № чертежа *Zeich.Nr*	**w produkcji…** *in the production…* на производстве… *während der Herstellung…* **…do** *...to* *...к* *...bis zu** **…od** *...from* *.. от* *...bis seit*	**Ilość** *Quantity* К-во шт. *Menge*	**Miejsce montażu** *Remark Draw* Поз. на рисунке *Platzierung* *Zeich.Nr*	**Widok poglądowy** Drawing Рисунок Zeichnung

24.1.1	**Zestaw naprawczy korpusu zaworów** *Repair set for a supplying valve* Ремонтный комплект заправочного клапана *Anfüllventil - Reparatursat*	**Z1490.01.02.30**	2015-05	-	**1**	Poz.24.1	
	Obowiązuje w naprawach pogwarancyjnych / For after - guarantee repairs Только для послегарантийных ремонтов / Gültig bei Reparatur nach Ablauf der Garantiezeit						
24.2.	**Zawór do napełniania** *Filling Valle* Заправочный клапан *Anfüllventil*	**Z2450.60.02.40**	-	2015-05	**1**	H3	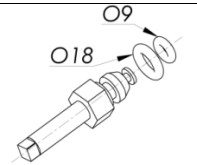
25a.	**Korpus zaworu trójdrogowego** *3-way valve body* Корпус трёхходового клапана *Dreiwegeventilskorps*	**Z1490.01.01.00**	2015-05	-	**1**	H2a H2b	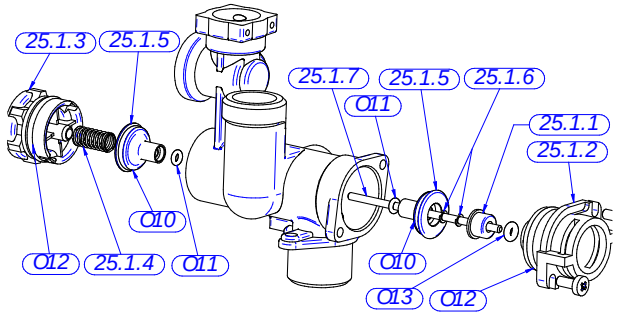
							Mosiężny / made of brass
25.1	**Zestaw naprawczy zaworu trójdrogowego** *Repair set for a 3-way valve* Ремонтный комплект трёхходового клапана *Dreiwegeventil - Reparatursatz*	**Z1490.01.01.30**	2015-05	-	**1**	Poz. 25a	
	Obowiązuje w naprawach pogwarancyjnych / For after - guarantee repairs Только для послегарантийных ремонтов / Gültig bei Reparatur nach Ablauf der Garantiezeit						

Poz.	Nazwa	Nr rys.	Szt.
O6	Ø9,25xØ1,78	0700.01.00.10	1
O8	Ø 5,28 xØ1,78	0700.01.03.04	1
O9	Ø 1,8 xØ2,65	0700.01.03.02	1
24.1.1.1	Pokrętło	0700.01.03.08	1

Poz.	Nazwa	Nr rys.	Szt.
25.1.1	Tulejka wew.	0700.01.01.03	1
25.1.2	Tulejka zew.	0700.01.01.04	1
25.1.3	Prowadnica	0700.01.01.07	1
25.1.4	Sprężyna	0700.01.01.08	1
25.1.5	Grzybek	0700.01.01.09	2
25.1.6	Zawleczka	0700.01.01.12	2
25.1.7	Oś	0700.01.01.13	1
O10	Ø 13,1xØ2,62	0700.01.01.11	2
O11	Ø 2,9xØ1,78	0700.01.01.10	2
O12	Ø 21,89xØ2,62	0700.01.01.06	2
O13	Ø 2,84xØ2,62	0700.01.01.05	1

Poz. *Item.*	**Nazwa** *Name of a part* Наименование узла *Benennung*	**Numer rysunku** *Drawing number* № чертежа *Zeich.Nr*	**w produkcji…** *in the production…* на производстве… *während der Herstellung…* **…do** *...to* *...к* *...bis zu** **…od** *...from* *.. от* *...bis seit*	**Ilość** *Quantity* К-во шт. *Menge*	**Miejsce montażu** *Remark Draw* Поз. на рисунке *Platzierung* *Zeich.Nr*	**Widok poglądowy** Drawing Рисунок Zeichnung

25b.	**Korpus zaworu trójdrogowego** *3-way valve body* Корпус трёхходового клапана *Dreiwegeventilskorps*	**Z2450.60.01.00**	-	2015-05	**1**	H3	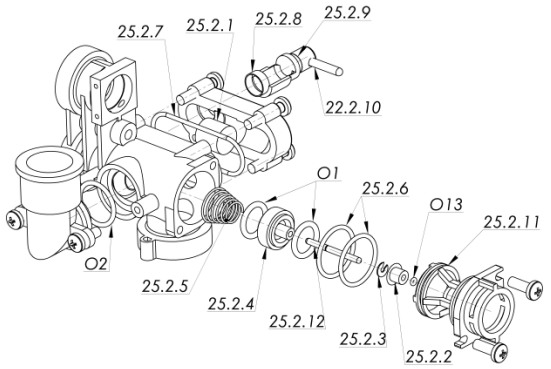
	Obowiązuje w naprawach gwarancyjnych / For guarantee repairs / Только для гарантийных ремонтов / Bei Garantiereparatur pflichtig						***Tworzywo sztuczne / made of plastic material***
25.2	**Zestaw naprawczy zaworu trójdrogowego** *Repair set for a 3-way valve* Ремонтный комплект трёхходового клапана *Dreiwegeventil - Reparatursatz*	**Z2450.60.01.30**	-	2015-05	**1**	Poz. 25b	
	Obowiązuje w naprawach pogwarancyjnych / For after - guarantee repairs Только для послегарантийных ремонтов / Gültig bei Reparatur nach Ablauf der Garantiezeit						
27.	**Ogranicznik Przepływu** *Flow limiter* Ограничитель протока *Durchflussbegrenzer*	**Z0700.01.11.00** 10 l	-	-	**1**	H2a H2b	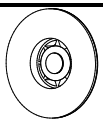

Poz.	Nazwa	Nr rys.	Szt.
25.2.1	Zespół zaworu HDS 15-300	2450.60.01.15	1
25.2.2	Tuleja	2450.60.01.09	1
25.2.3	Zawleczka	2450.60.01.10	1
25.2.4	Grzybek zaworu	2450.60.01.05	1
25.2.5	Sprężyna	2450.60.01.08	1
25.2.6	OR Ø 21,95xØ1,78	2450.60.01.14	2
25.2.7	OR Ø 40,95xØ2,62	0700.01.01.13	1
25.2.8	Zawór by-pass	2450.60.01.11	1
25.2.9	OR Ø 6,02xØ2,62	2450.60.01.13	1
25.2.10	Dźwignia	2450.60.01.12	1
25.2.11	Flansza	2450.60.01.06	1
25.2.12	Oś	2450.60.01.04	1
O1	Ø 13,1xØ2,62	0700.01.01.11	2
O2	Ø 2,9xØ1,78	0700.01.01.10	1
O13	Ø 2,84xØ2,62	0700.01.01.05	1

Poz. *Item.*	**Nazwa** *Name of a part* Наименование узла *Benennung*	**Numer rysunku** *Drawing number* № чертежа *Zeich.Nr*	**w produkcji…** *in the production…* на производстве… *während der Herstellung…*		**Ilość** *Quantity* К-во шт. *Menge*	**Miejsce montażu** *Remark Draw* Поз. на рисунке *Platzierung* *Zeich.Nr*	**Widok poglądowy** Drawing Рисунок Zeichnung
			…do *...to* *...к* *...bis zu*	**…od** *...from* .. от *...bis seit*			
28	**Włącznik sieciowy MRS201-3C3b** *Power switch* *выключатель* *Stromschalter*	**Z1780.21.05.06**	-	-	**1**		

Rys. / Draw

S1

Panel sterowania

Control panel

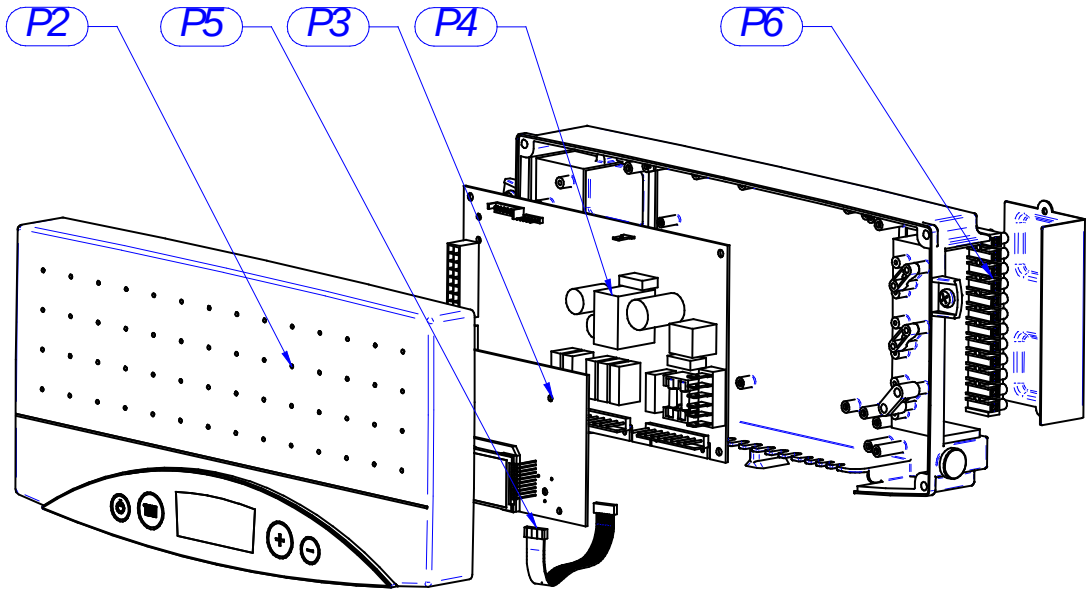

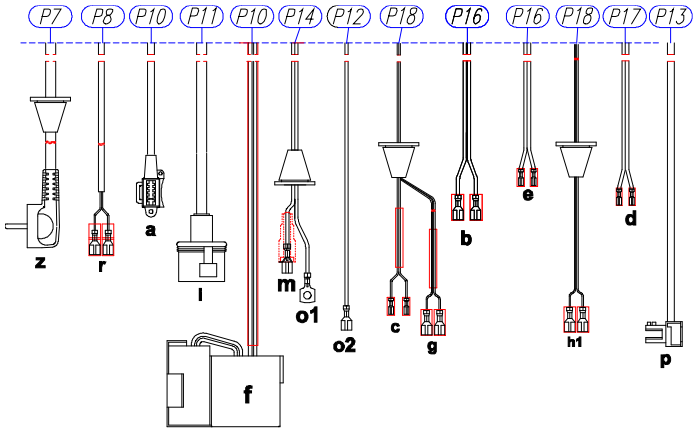

MiniMax Elegance 24/24 MiniMax Elegance 13/24
MiniMax Elegance 21/21

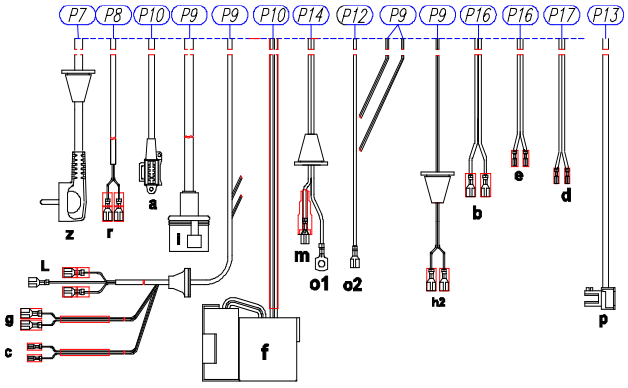

MiniMax Elegance turbo 24/24 MiniMax Elegance turbo 21/21
MiniMax Elegance turbo 29/29

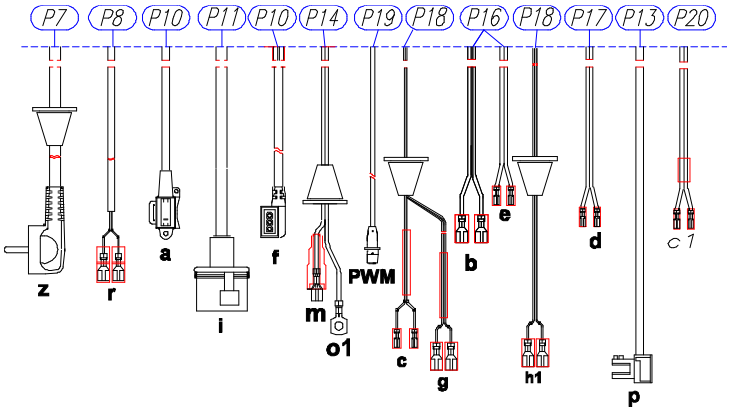

MiniMax Elegance 24/24 PWM MiniMax Elegance 13/24 PWM
MiniMax Elegance 21/21 PWM

Poz. *Item.*	**Nazwa** *Name of a part* Наименование узла *Benennung*	**Numer rysunku** *Drawing number* № чертежа *Zeich.Nr*	**w produkcji…** *in the production…* на производстве… *während der Herstellung…*		**Ilość** *Quantity* К-во шт. *Menge*	**Miejsce montażu** *Remark Draw* Поз. на рисунке *Platzierung* *Zeich.Nr*	**Widok poglądowy** Drawing Рисунок Zeichnung
			…do *...to* *...к* *...bis zu*	**…od** *...from* .. от *...bis seit*			
P1.	**Panel sterowania** *Control panel* Панель управления *Steuertafel*	**według tabeli** *accordance with table*	-	-	**1**	1a, 2a 1b, 2b S1	

Poz. *Item.*	**Nazwa** *Name of a part* Наименование узла *Benennung*	**Numer rysunku** *Drawing number* № чертежа *Zeich.Nr*	**w produkcji…** *in the production…* на производстве… *während der Herstellung…* **…do** *...to* *...к* *...bis zu** **…od** *...from* *.. от* *...bis seit*	**Ilość** *Quantity* К-во шт. *Menge*	**Miejsce montażu** *Remark Draw* Поз. на рисунке *Platzierung* *Zeich.Nr*	**Widok poglądowy** Drawing Рисунок Zeichnung

	w produkcji… *in the production…*		MiniMax Elegance	MiniMax Elegance turbo	MiniMax Elegance **PWM**	MiniMax Elegance turbo **PWM**
	…od *...from*	**…do** *...to*				
Z1480.21.00.00 (kotły z hydroblokiem mosiężnym)	-	05-2015	■			
Z1480.22.00.00	05-2015	-	■			
Z1480.23.00.00	09-2015				■	
Z1480.25.00.00 (nowy montaż przewodów)	10-2016		■			
Z1480.26.00.00 (nowy montaż przewodów)	10-2016				■	
Z1480.26.00.00L (nowy montaż przewodów) (z korpusem 1620.20.10.00)	11-2017				■	
Z1620.21.00.00 (kotły z hydroblokiem mosiężnym)	-	05-2015		■		
Z1620.22.00.00	05-2015	-		■		
Z1620.23.00.00	09-2015					■
Z1620.25.00.00 (nowy montaż przewodów)	10-2016			■		
Z1620.26.00.00 (nowy montaż przewodów)	10-2017					■

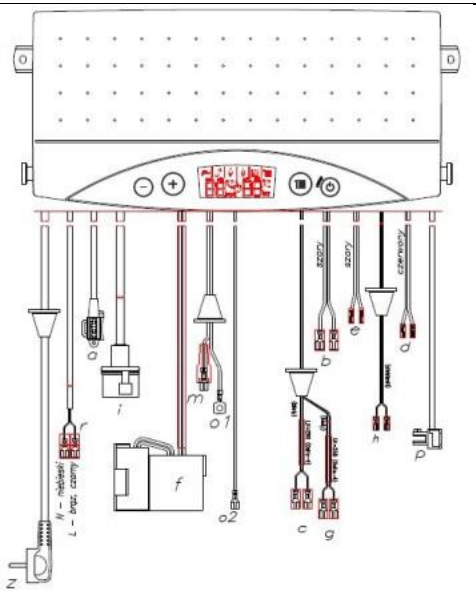

Instrukcja montażu nr IM-495:2012, IM-684:2016
Instruction of the No. IM-495: 2012, IM-684:2016

Poz. *Item.*	**Nazwa** *Name of a part* Наименование узла *Benennung*	**Numer rysunku** *Drawing number* № чертежа *Zeich.Nr*	**w produkcji…** *in the production…* на производстве… *während der Herstellung…* **…do** *...to* *...к* *...bis zu* **…od** *...from* *.. от* *...bis seit*		**Ilość** *Quantity* К-во шт. *Menge*	**Miejsce montażu** *Remark Draw* Поз. на рисунке *Platzierung* *Zeich.Nr*	**Widok poglądowy** Drawing Рисунок Zeichnung
P2.	**Podzespół korpusu przedniego** *Control panel front cover* Подузел переднего корпуса *Vorderkorps*	**Z1480.20.10.00** lub **Z1620.20.10.00** (do paneli Z1480.26.00.00L)	-	-	**1**	S1	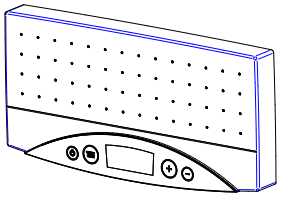
P3.	**Płytka wyświetlacza** *Board of display* Плата дисплея *Displayplatine*	**Z1620.21.01.00** lub **Z1620.22.01.00** (do paneli Z1480.26.00.00L)			**1**	S1	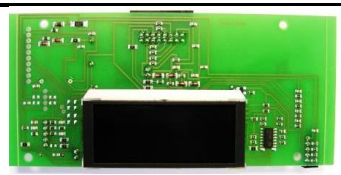 **Z1620.21.01.00** 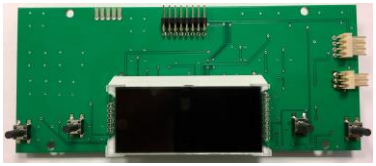 **Z1620.22.01.00**
P4.	**Płyta sterownika** *Control board* Плата управления *Steuerplatine*	**Z1620.21.02.00** **lub** **Z4340.21.02.00**	–	–	**1**	S1	

Poz. *Item.*	**Nazwa** *Name of a part* Наименование узла *Benennung*	**Numer rysunku** *Drawing number* № чертежа *Zeich.Nr*	**w produkcji…** *in the production…* на производстве… *während der Herstellung…* **…do** *...to* *...к* *...bis zu**	**…od** *...from* *.. от* *...bis seit*	**Ilość** *Quantity* К-во шт. *Menge*	**Miejsce montażu** *Remark Draw* Поз. на рисунке *Platzierung* *Zeich.Nr*	**Widok poglądowy** Drawing Рисунок Zeichnung

		MiniMax Elegance	MiniMax Elegance turbo	MiniMax Elegance **PWM**	MiniMax Elegance turbo **PWM**
	Z1620.21.02.00	■	■		
	Z4340.21.02.00	■	■	■	■

Z1620.21.02.00 – UNI02v01
Płytka dostępna do wyczerpania zapasów

Z4340.21.02.00 – UNI02v02

Instrukcja montażu nr IM-481:2011
Instruction of the No. IM-481:2011

P5.	**Kabel plaski wyświetlacza** *Flat cable of the display* Плоский кабель дисплея *Displayflachkabel*	**Z1620.21.13.00**	–	–	**1**	S1	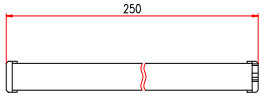
P6.	**Przyłącze czujników** *Terminal of sensors* Присоединительные концы датчиков *Fühleranschluss*	**Z1620.21.14.00**	–	–	**1**	S1	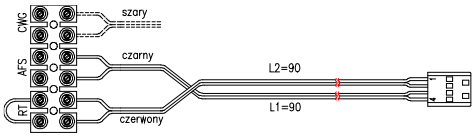
P7.	**Przewód przyłączeniowy M1** *Connection wire M1* Присоединительный провод M1 *Anschlussleitung M1*	**Z1620.21.03.00**	–	–	**1**	S1	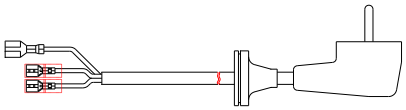

Poz. *Item.*	**Nazwa** *Name of a part* Наименование узла *Benennung*	**Numer rysunku** *Drawing number* № чертежа *Zeich.Nr*	**w produkcji…** *in the production…* на производстве… *während der Herstellung…* **…do** *...to* *...к* *...bis zu** **…od** *...from* *.. от* *...bis seit*	**Ilość** *Quantity* К-во шт. *Menge*	**Miejsce montażu** *Remark Draw* Поз. на рисунке *Platzierung* *Zeich.Nr*	**Widok poglądowy** Drawing Рисунок Zeichnung

P8.	**Przewód generatora iskry** *Wire of spark generator* Провод генератора искры *Leitung des Funkegenerators*	**Z1620.21.04.00**	–	–	**1**	S1	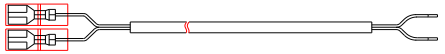
P9.	**Zespół przewodu czujników** *Wires unit of sensors* Узел проводов датчиков *Leitungsatz des Fühlers*	**według tabeli** *accordance with table*	2016/10	–	**1**	S1	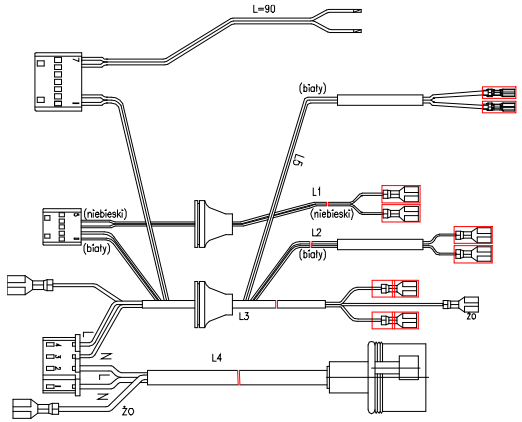
P10.	**Przewód pompy i zaworu** *Wire of a pump and Valle* Провод насоса и клапана *Leitung der Pumpe und Ventil*	**według tabeli** *accordance with table*	–	–	**1**	S1	

	MiniMax Elegance	MiniMax Elegance turbo	MiniMax Elegance **PWM**	MiniMax Elegance turbo **PWM**
Z1620.21.06.00		■		■

Poz. *Item.*	Nazwa *Name of a part* Наименование узла *Benennung*	Numer rysunku *Drawing number* № чертежа *Zeich.Nr*	w produkcji… *in the production…* на производстве… *während der Herstellung…* …do *...to* ...к *...bis zu*	…od *...from* .. от *...bis seit*	Ilość *Quantity* К-во шт. *Menge*	Miejsce montażu *Remark Draw* Поз. на рисунке *Platzierung Zeich.Nr*	Widok poglądowy Drawing Рисунок Zeichnung

	w produkcji… *in the production…* …od *...from*	…do *...to*	MiniMax Elegance	MiniMax Elegance turbo	MiniMax Elegance **PWM**	MiniMax Elegance turbo **PWM**
Z1620.21.05.00		05-2015	■	■		
Z1620.22.05.00	05-2015		■	■		
Z4340.21.10.00	09-2015				■	■

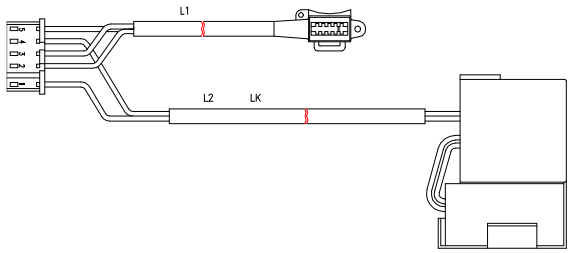

P11.	**Przewód zespołu gazowego** *Wire of gas valve* Провод газового узла *Gasrentilleitung*	**według tabeli** *accordance with table* ▼	–	–	**1**	S1	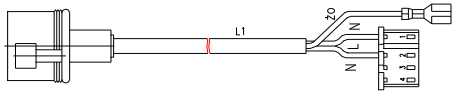

	MiniMax Elegance	MiniMax Elegance turbo	MiniMax Elegance **PWM**	MiniMax Elegance turbo **PWM**
Z1680.21.07.00	■		■	

P12.	**Przewód ochrony pompy** *Wire of pump protection* Защитный кабель насоса *Leitung des Pumpenschutz*	**według tabeli** *accordance with table* ▼	–	–	**1**	S1	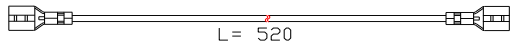

Poz. *Item.*	Nazwa *Name of a part* Наименование узла *Benennung*	Numer rysunku *Drawing number* № чертежа *Zeich.Nr*	w produkcji… *in the production…* на производстве… *während der Herstellung…* …do *...to ...к ...bis zu*	…od *...from .. от ...bis seit*	Ilość *Quantity* К-во шт. *Menge*	Miejsce montażu *Remark Draw* Поз. на рисунке *Platzierung Zeich.Nr*	Widok poglądowy Drawing Рисунок Zeichnung

	MiniMax Elegance	MiniMax Elegance turbo	MiniMax Elegance **PWM**	MiniMax Elegance turbo **PWM**
Z1620.21.08.00	■	■		

P13.	**Przewód czujnika ciśnienia** *Wire of pressure sensor* Провод датчика давления *Druckfühlerleitung*	**Z1620.21.12.00**	–	–	**1**	S1	
P14.	**Przewód czujnika płomienia** *Wire of flame sensor* Провод датчика пламени *Leitung des Flammefühlers*	**Z1620.21.07.00**	–	–	**1**	S1	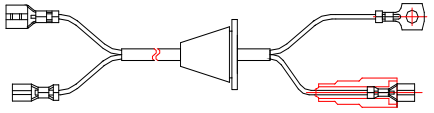
P15.	**Przewód zapalacza** *Igniter's wire* Продод зажигателя *Zünderleitung*	**według tabeli** *accordance with table* ↓	–	–	**1**	–	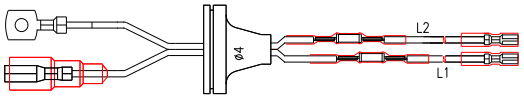

	MiniMax Elegance	MiniMax Elegance turbo	MiniMax Elegance **PWM**	MiniMax Elegance turbo **PWM**
Z1480.00.01.00	■		■	
Z1620.00.01.00		■		■

Poz. *Item.*	Nazwa *Name of a part* Наименование узла *Benennung*	Numer rysunku *Drawing number* № чертежа *Zeich.Nr*	w produkcji… *in the production…* на производстве… *während der Herstellung…* …do *...to* *...к* *...bis zu*	…od *...from* *.. от* *...bis seit*	Ilość *Quantity* К-во шт. *Menge*	Miejsce montażu *Remark Draw* Поз. на рисунке *Platzierung* *Zeich.Nr*	Widok poglądowy Drawing Рисунок Zeichnung
P16.	**Przewód czujnika w.u i modulatora** *Wire of sensor domestic water and modulator* Провод датчика хозяйственной воды и модулятора *Leitung des Modulators und Brauchwasserfühler*	**Z1620.21.09.00**	–	–	**1**	S1	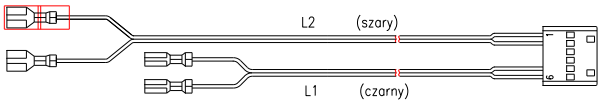
P17.	**Przewód czujnika NTC WU** *Wire of NTC sensor (domestic water)* Провод датчика NTC хозяйственной воды *NTC Brauchwasserfühlerleitung*	**Z1620.21.11.00**	–	–	**1**	S1	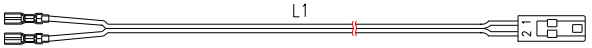
P18.	**Przewód ograniczników** *Wire of connecting the limiter* Провод подлончэнёвы ограничителя *Cable Limiter*	**według tabeli** *accordance with table*	2016/10	–	**1**	S1	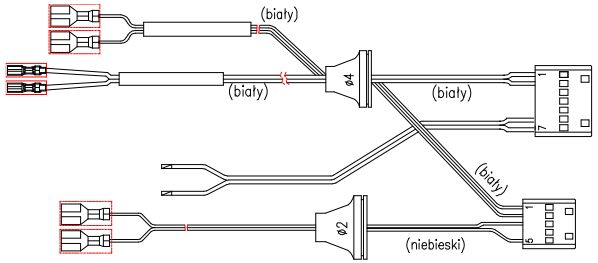
P19.	**Przewód sterujący PWM**	**według tabeli** *accordance with table*		**2015-09**	**1**	S1	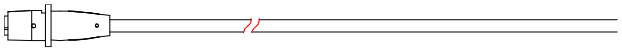

	MiniMax Elegance	MiniMax Elegance turbo	MiniMax Elegance **PWM**	MiniMax Elegance turbo **PWM**
Z1480.21.09.00	■		■	

	MiniMax Elegance	MiniMax Elegance turbo	MiniMax Elegance **PWM**	MiniMax Elegance turbo **PWM**
Z2430.01.04.02			■	■

Poz. *Item.*	**Nazwa** *Name of a part* Наименование узла *Benennung*	**Numer rysunku** *Drawing number* № чертежа *Zeich.Nr*	**w produkcji…** *in the production…* на производстве… *während der Herstellung…* **…do** *...to* *...к* *...bis zu** **…od** *...from* *.. от* *...bis seit*	**Ilość** *Quantity* К-во шт. *Menge*	**Miejsce montażu** *Remark Draw* Поз. на рисунке *Platzierung* *Zeich.Nr*	**Widok poglądowy** Drawing Рисунок Zeichnung

P20.	**Przewód czujnika NTC CO powrót**	**według tabeli** *accordance with table*		**2015-09**	**1**	S1	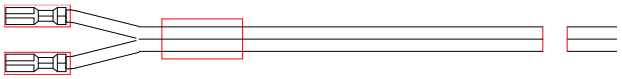

	MiniMax Elegance	MiniMax Elegance turbo	MiniMax Elegance **PWM**	MiniMax Elegance turbo **PWM**
Z2740.21.10.00			■	■

	Przewód czujnika NTC WG	Z6080.21.08.00		2016/10	1		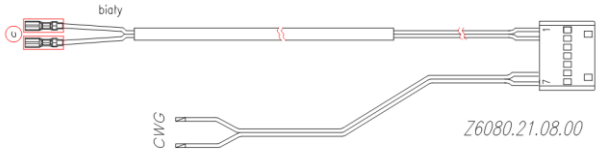
	Przewód wentylatora i zespołu gazowego	Z1620.25.07.00		2016/10	1		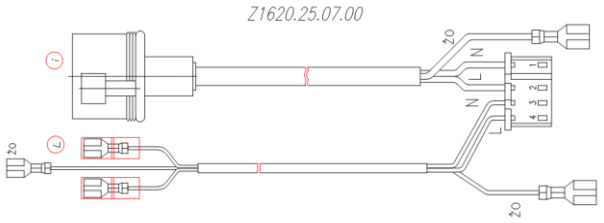
	Przewód ograniczników	Z1620.25.06.00		2016/10	1		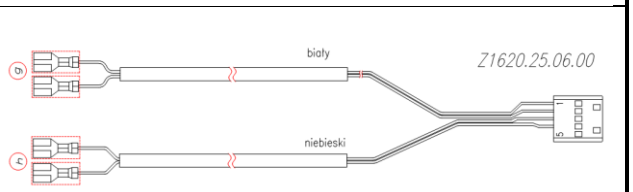

Poz. *Item.*	**Nazwa** *Name of a part* Наименование узла *Benennung*	**Numer rysunku** *Drawing number* № чертежа *Zeich.Nr*	**w produkcji…** *in the production…* на производстве… *während der Herstellung…*		**Ilość** *Quantity* К-во шт. *Menge*	**Miejsce montażu** *Remark Draw* Поз. на рисунке *Platzierung* *Zeich.Nr*	**Widok poglądowy** Drawing Рисунок Zeichnung
			…do *...to* *...к* *...bis zu*	**…od** *...from* .. от *...bis seit*			
	Przewód ograniczników	Z6080.21.06.00		2016/10	1		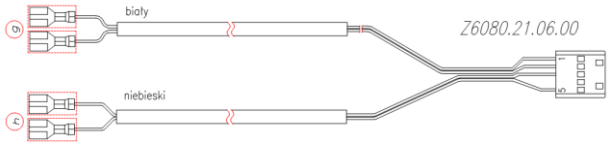

Uszczelki / Gaskets / Прокладки / Dichtungen

Miejsce montażu Remark Draw Поз. на рисунке Platzierung Zeich.Nr				Rys. / Draw: 1b, 2b, H2b							Rys. / Draw: 1a, 2a, (H2a / H3)							Uszczelki kotła (zestaw naprawczy) Gasket for the boiler (repair set) Прокладки котла (ремонтный комплект) Dichtungen, Kessel (Reparatursatz)	
				MiniMax 24/24	MiniMax 13/24	MiniMax 21/21	MiniMax turbo 24/24	MiniMax turbo 21/21	MiniMax turbo 29/29		MiniMax 24/24	MiniMax 13/24	MiniMax 21/21	MiniMax turbo 24/24	MiniMax turbo 21/21	MiniMax turbo 29/29		MiniMax 1a, 1b	MiniMax turbo 2a, 2b
																		1480.00.99.00	1620.00.99.00
	Nazwa / Name Наименование		**Nr rys. / No. № чертежа**	**Ilość /pcs К-во шт.**							**Ilość /pcs К-во шт.**							**Ilość /pcs К-во шт.**	
O1	Oring O-ring О-кольцо	Ø13,95xØ2,62	Z0700.01.00.11	3	3	3	3	3	3		3/4	3/4	3/4	3/4	3/4	3/4		3	3
O2		Ø17,86xØ2,62	Z0700.01.00.14	12	12	12	12	12	12		12/9	12/9	12/9	12/9	12/9	12/9		11	11
O4		Ø 35 xØ3	Z0700.01.04.22	1	1	1	1	1	1		1/1	1/1	1/1	1/1	1/1	1/1		1	1
O5		Ø6,75xØ1,78	Z0700.01.00.15	1	1	1	1	1	1		-/-	-/-	-/-	-/-	-/-	-/-			
O6		Ø9,25xØ1,78	Z0700.01.00.10	2	2	2	2	2	2		2/2	2/2	2/2	2/2	2/2	2/2		1	1
O8		Ø 5,28 xØ1,78	Z0700.01.03.04	1	1	1	1	1	1		1/-	1/-	1/-	1/-	1/-	1/-		1	1
O9		Ø 1,8 xØ2,65	Z0700.01.03.02	1	1	1	1	1	1		1/1	1/1	1/1	1/1	1/1	1/1		1	1
O10		Ø 13,1xØ2,62	Z0700.01.01.11	2	2	2	2	2	2		2/-	2/-	2/-	2/-	2/-	2/-		2	2
O11		Ø 2,9xØ1,78	Z0700.01.01.10	2	2	2	2	2	2		2/-	2/-	2/-	2/-	2/-	2/-		2	2
O12		Ø 21,89xØ2,62	Z0700.01.01.06	2	2	2	2	2	2		2/-	2/-	2/-	2/-	2/-	2/-		2	2
O13		Ø 2,84xØ2,62	Z0700.01.01.05	1	1	1	1	1	1		1/1	1/1	1/1	1/1	1/1	1/1		1	1
O14		Ø 14,0xØ1,8	Z0700.00.00.08	-	-	-	-	-	-		-/1	-/1	-/1	-/1	-/1	-/1		1	1
U1	Uszczelka Gasket Прокладка	Ø18,4xØ13x2	0850.00.00.05	-	-	-	-	-	-		-/-	-/-	-/-	-/-	-/-	-/-			
U2		Ø24xØ16x2	0370.00.00.09	1	1	1	1	1	1		1/-	1/-	1/-	1/-	1/-	1/-		1	1
U3		Ø15xØ10x2 Ø14,8xØ13x2	0560.00.00.27 0300.00.00.13	1	1	1	1	1	1		1/1	1/1	1/1	1/1	1/1	1/1		1	1
U4		Ø24xØ16x2	0560.00.00.26	1	1	1	1	1	1		1/1	1/1	1/1	1/1	1/1	1/1		1	1
U5		Ø18,4xØ13x2	0850.00.00.06	1	1	1	1	1	1		1/1	1/1	1/1	1/1	1/1	1/1		1	1
U6		Ø10,7xØ6,5x1,5	0560.00.00.04	-	-	-	-	-	-		-/-	-/-	-/-	-/-	-/-	-/-			
U7		Ø 85.5 x Ø76 x 2	Z0700.01.04.12	1	1	1	1	1	1		1/1	1/1	1/1	1/1	1/1	1/1			
U8		Ø 105	Z0950.10.00.12	-	-	-	1	1	1		-/-	-/-	-/-	1/1	1/1	1/1			1
U9		15x3 L=4600mm	Z0700.00.00.13	-	-	-	1	1	1		-/-	-/-	-/-	1/1	1/1	1/1			
U10		Ø 18 x Ø10x 2	Z0700.01.00.16	2	2	2	2	2	2		2/1	2/1	2/1	2/1	2/1	2/1		2	2
37			Z2450.60.00.14	4	4	4	4	4	4		4	4	4	4	4	4		4	4
Z1	Zapinka Clamp Замок	I	Z0700.01.00.03	2	2	2	2	2	2		1/1	1/1	1/1	1/1	1/1	1/1			
Z2		II	Z0700.01.00.04	2	2	2	2	2	2		-/-	-/-	-/-	-/-	-/-	-/-			
Z3		III Ø 18 x Ø30 Klips	Z0700.00.00.10 Z1480.50.04.20 Z0720.04.00.12	3	3	3	3	3	3		3/4	3/4	3/4	3/4	3/4	3/4			
Z4		IV	Z0700.01.00.06	3	3	3	3	3	3		2/2	2/2	2/2	2/2	2/2	2/2			
Z5		Ø9	Z1480.50.00.19	-	-	-	-	-	-		2/2	2/2	2/2	2/2	2/2	2/2			
Z6		III	Z0700.01.00.05	1	1	1	1	1	1		1/1	1/1	1/1	1/1	1/1	1/1			
W1	Wężyk silikonowy Silicone hose Силиконовый тросик	Ø4xØ7 L=210	1620.00.00.12	-	-	-	2	2	2		-/-	-/-	-/-	2/2	2/2	2/2			
W2		Ø6xØ9 L=250	1620.00.00.13	-	-	-	1	1	1		-/-	-/-	-/-	1/1	1/1	1/1			